Numer katalogowy: 00 244 06 99

elektroniczna armatura kuchenna GRANDIS E HD-M - wysokie ciśnienie mieszacz

Sterowany czujnikiem podczerwieni. Dodatkowa obsługa jednouchwytowa. Bez zasilania prądem. Przeznaczony do połączenia w sieć z systemem zarządzania wodą SCHELL SWS. Parametryzowana przez SCHELL Single Control SSC. Płukanie antystagnacyjne w proporcji mieszania jak przy uruchamianiu bezdotykowym, niezależnie od położenia dźwigni mieszacza.

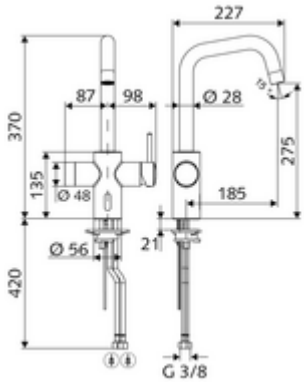

Zakres dostawy

- Armatura kuchenna z czujnikiem podczerwieni
  - Mieszacz jednouchwytowy
  - Zawór elektromagnetyczny 6 V z filtrem wstępnym
  - Obrotowa wylewka z regulowanym zakresem obrotu
  - 2 elastyczne węże przyłączeniowe G 3/8 GW x 450 mm, z zaworem zwrotnym (ZZ, DIN EN 1717: EB) i filtrem wstępnym
  - Regulator strumienia
  - Elektronika czujnika podczerwieni, programowalna

Dane techniczne

- 35 - 37 mm
- Możliwość programowania nastaw poprzez SWS SSC
  - Programowanie zbliżeniowe (wył. / zał.)
  - Maks. czas wypływu (1 - 600 s)
  - Przepłukiwanie antystagnacyjne (wył. / 5 - 600 s, co 1 - 240 h od ostatniego spłukania / co 1 - 240 h)
  - Tryb oszczędzania energii (wył. / 1 - 254 h od ostatniego użycia)
- Możliwość programowania zbliżeniowego
  - Maks. czas wypływu (4 - 240 s, 12 stopni programu)
  - Przepłukiwanie antystagnacyjne (wył. / od ostatniego spłukania / stały interwał)
- S_Durchfluss: maks. 10 l/min
- S_Durchfluss: maks. 8,5 l/min
- Ciśnienie robocze: 1,0 - 5,0 bar
- Maks. ciśnienie statyczne: 8 bar
- Maks. temperatura robocza: 70 °C (80 °C w celu dezynfekcji termicznej)
- Przyłącze: 2x G 3/8 GW
- Materiał: Obudowa Mosiądz do wody pitnej
- Powierzchnia: Chrom
- Certyfikaty: P-IX 29861/IO, WRAS
- null: I
- Klasa przepływu: O

Dane dotyczące dostawy

- Waga: 3,63 kg/szt.
- Jednostka wysyłkowa: 1

Osprzęt wymagany

SWS serwer	Nr artykułu: 00 500 00 99
SWS Bus-zasilacz	Nr artykułu: 00 505 00 99 albo
zasilacz na szynę 9 VDC, 100 - 240 VAC, 50 - 60 Hz	Nr artykułu: 01 582 00 99 albo

elektryczna skrzynka rozdzielcza 9 VDC, 100 - 240 VAC, 50 - 60 Hz	Nr artykułu: 01 583 00 99 albo
SWS kablowy extender magistrali BE-K	Nr artykułu: 00 501 00 99 albo
SWS radiowy extender magistrali BE-F	Nr artykułu: 00 502 00 99 albo

Osprzęt zalecany

zawór kątowy z funkcją regulacji COMFORT z filtrem	Nr artykułu: 05 430 06 99