codice articolo: 02 142 06 99

Rubinetto acqua fredda MODUS K HD-K - alta pressione acqua fredda/ premiscelata

Rubinetto di apertura/chiusura compatto per lavandino mani.

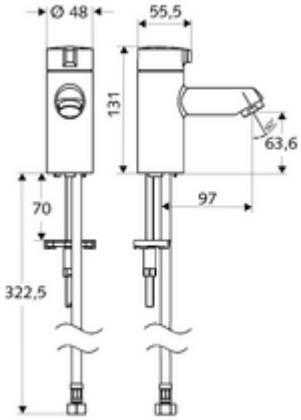

In dotazione

- Valvola
  - Parte superiore in ceramica
- Tubo flessibile di collegamento Clean-Fix S, R 3/8 F x 380 mm
- Materiale di fissaggio per montaggio lavabo

Dati tecnici

- - Certificati: PA-IX 9892/II, DIN-DVGW,: max. 5 l/min indipendente dalla pressione
- Pressione: 1,0 - 5,0 bar
- Max. pressione statica: 8 bar
- Temperatura d’esercizio max.: 70 °C (80 °C per disinfezione termica)
- Attacco: R 3/8 F
- Materiale: Attivazione Ghisa in pressofusione zincata; Alloggiamento Ottone conforme alla norma tedesca TrinkwV
- Superficie: cromato

Dati di consegna

- Peso: 1,23 kg/Pezzo
- Unità d´imballaggio: 1

Articoli abbinati consigliati

Regolatore del getto max. 5,7 l/min indipendente dalla pressione, con antifurto	Articolo no.: 02 121 06 99	
Rubinetto sottolavabo con funzione di regolazione COMFORT con filtro	Articolo no.: 05 428 06 99	oppure
Rubinetto sottolavabo con funzione di regolazione COMFORT con filtro	Articolo no.: 05 429 06 99	oppure
Piletta lavabi OPEN	Articolo no.: 02 002 06 99	oppure
Piletta lavabi PUSH OPEN	Articolo no.: 02 000 06 99	oppure