codice articolo: 03 056 00 99

Modulo per WC MONTUS
Modello C 120

Modulo WC H 115 cm con cassetta di cacciata sotto intonaco da 12 cm. Per montaggio ad incasso a parete o davanti a parete. Per WC a parete con dimensione di fissaggio da 180 mm o 230 mm. Telaio di profilati d'acciaio autoportante verniciato con piedi regolabili in altezza. Risparmio d'acqua grazie alla cacciata a doppio risciacquo e ritardato processo di riempimento (si risparmia circa 0.5l/cacciata). Attivazione del risciacquo elettronica o meccanica.

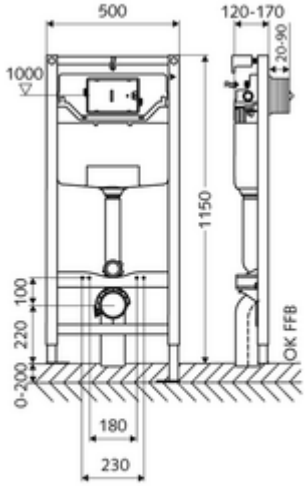

In dotazione

- Modulo WC
  - Cassetta di cacciata sotto intonaco per WC, da 12 cm, azionamento da davanti
  - Rubinetto sottolavabo con funzione di regolazione R 1/2 M, classe di rumore I
  - Piedini di montaggio zincati, regolabili in altezza da 0 a 20 cm con resistenza allo scivolamento
- Materiale di fissaggio per WC (perni di fissaggio M12 x 200 mm, tubi di protezione, bussole flangiate in plastica, dadi, rondelle, coperture)
- Materiale di fissaggio per piedini

Dati tecnici

- Flusso di lavaggio normale e di risparmio: Risciacquo a risparmio da 3 l, Flusso di lavaggio regolabile tra 4,5, 6 e 7 l (impostazione di fabbrica sui 6 l)
- Carico ammissibile: max. 400 kg (in caso d'impiego di set per supporto a parete MONTUS)
- Attacco acque reflue: Ø 90 / 110 mm
- Attacco tubo di risciacquo: Ø 45 mm
- Attacco acqua: DN 15 R 1/2 M (al centro sul retro)
- Scarico acque reflue: Ø 90 / 110 mm
- Materiale: Telaio Acciaio
- Superficie: Telaio rivestito con polveri antistatiche
- Dimensioni: L 50 cm x A 115 cm
- Certificati: Belgaqua

Dati di consegna

- Peso: 12,72 kg/Pezzo
- Unità d´imballaggio: 1

Articoli abbinati necessari

Guaina fonoassorbente per WC	Articolo no.: 03 001 00 99	
Per montaggio davanti a parete		
Set di fissaggio a parete MONTUS (120 - 170 mm)	Articolo no.: 03 071 00 99	oppure
Set di fissaggio a parete MONTUS (150 - 210 mm)	Articolo no.: 03 077 00 99	oppure
Per azionamento meccanico		
Pannello di comando WC MONTUS CIRCUM	Articolo no.: 03 119 06 99	oppure
Pannello di comando WC MONTUS CIRCUM	Articolo no.: 03 119 64 99	oppure
Pannello di comando WC MONTUS CIRCUM	Articolo no.: 03 119 15 99	oppure
Pannello di comando WC MONTUS BOARD	Articolo no.: 03 120 06 99	oppure

Pannello di comando WC MONTUS BOARD	Articolo no.: 03 120 64 99	oppure
Pannello di comando WC MONTUS BOARD	Articolo no.: 03 120 15 99	oppure
Pannello di comando WC MONTUS TOWER	Articolo no.: 03 121 06 99	oppure
Pannello di comando WC MONTUS TOWER	Articolo no.: 03 121 64 99	oppure
Pannello di comando WC MONTUS TOWER	Articolo no.: 03 121 15 99	oppure
Pannello di comando WC MONTUS KONKAV	Articolo no.: 03 122 06 99	oppure
Pannello di comando WC MONTUS KONKAV	Articolo no.: 03 122 64 99	oppure
Pannello di comando WC MONTUS KONKAV	Articolo no.: 03 122 15 99	oppure
Pannello di comando WC MONTUS PLACE	Articolo no.: 03 070 28 99	oppure
Pannello di comando WC MONTUS FIELD	Articolo no.: 03 126 06 99	oppure
Pannello di comando WC MONTUS FIELD	Articolo no.: 03 126 64 99	oppure
Per azionamento elettronico		
Set di modifica elettronico MONTUS	Articolo no.: 03 127 00 99	
Pannello di comando WC MONTUS FIELD E	Articolo no.: 03 123 06 99	oppure
Placca di comando WC MONTUS FIELD H	Articolo no.: 03 124 06 99	oppure