cikkszám: 00 291 06 99

# PURIS E² elektronikus mosdócsaptelep HD-M - magas nyomás-kevert víz

Érintés nélküli, érzékelős szerelvény innovatív ToF-technológiával. Érzéketlen a tükröződő anyagokkal szemben mint pl. tükrök, védőmellények, stb. Beépített Bluetooth®-interfésszel. SCHELL App-on keresztül parametizálható. A SCHELL vízmenedzsment rendszerrel történő hálózatba kapcsoláshoz alkalmas. Hálózati működtetés (villásdugós hálózati egység). Hosszabbított, 134 mm-es kifolyóval.

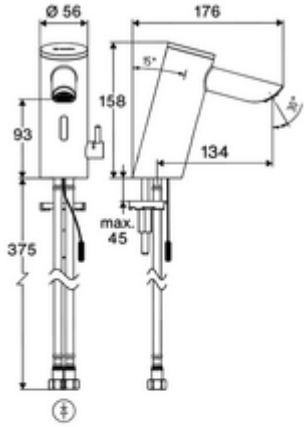


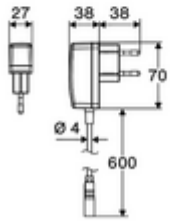


## Kiszerelés

- Time-of-Flight-érzékelős álló csaptelep
  - Time-of-Flight-érzékelős elektronika (ToF) automatikus érzékelőterület állítással
  - 6 V-os axiális mágnesszelep előszűrővel
  - Süllyesztett perlátor (lopásbiztos)
  - Csatlakozókábel 220 mm, 3-pólusú villásdugóval, IP 65 védelmi osztály
- Villásdugós hálózati egység 9 VDC, 100 - 240 VAC, 50 - 60 Hz
- 2 Clean-Fix S G 3/8 bm x 410 mm-es flexibilis csatlakozótömlő beépített visszafolyásgátlóval (RV, EN 1717: EB) és előszűrővel
- Rögzítő alkatrészek mosdó felszereléshez

## Műszaki adatok

- Paraméterezés: Gyors parametizálás az előre beállított üzemmódokon keresztül (energiatakarékos / víztakarékos / komfort)
- Kézi programozás: Egyéni beállítások professzionális üzemmódban (érzékelő-hatótávolság, érzékelő-mérésintervallum, személyfelismerés, max. működési idő, utólagos működési idő)
- Tartós öblítés termikus fertőtlenítéshez: Tartós öblítés a termikus fertőtlenítéshez, aktiválás App-on keresztül (3 - 10 min)
- Takarítási stop: Takarítási stop, aktiválás App-on vagy keresztül vagy kézközelítéssel (ki / 60 - 360 s)
- átfolyási mennyiség, nyomástól független, max.: 5 l/min
- víznyomás: 1,0 - 5,0 bar
- max. nyugalmi nyomás: 8 bar
- Max. üzemi hőmérséklet: 70 °C (80 °C termikus fertőtlenítéshez)
- Csatlakozás: 2x menet: 3/8 bm
- Alapanyag: Ház Sárgaréz
- Felület: Króm
- Tanúsítványok: PA-IX 10332/IO, DVGW kért
- zajosztály: I
- átfolyási mennyiségi osztály: O

## Szállítási adatok

- súly: 1,66 kg/Darab
- csomagolási egység: 1

## Ajánlott alkatrészek

| | |
|---|---|
| Sarokszelep termosztát | Cikkszám.: 09 414 06 99 |
| COMFORT szabályozható sarokszelep szűrővel | Cikkszám.: 05 430 06 99 |
| OPEN mosdó lefolyószelep | Cikkszám.: 02 002 06 99 vagy |
| PUSH OPEN mosdó lefolyószelep | Cikkszám.: 02 000 06 99 vagy |

Hálózati működtetésű szerelvényekhez

| | |
|---|---|
| Hosszabbítókábel, 1,5 m | Cikkszám.: 51 010 00 99 vagy |
| Hosszabbítókábel, 3 m | Cikkszám.: 51 023 00 99 vagy |

## egy jegyzet

- Vorherige Elektronische Waschtisch-Armatur PURIS E 01 211 06 99 voraussichtlich noch bis II. Quartal 2025 lieferbar.