Numéro de l'article: 02 183 06 99

Robinetterie de lavabo MODUS EH HD-M – Eau mixte

Mitigeur monocommande compact avec levier design.

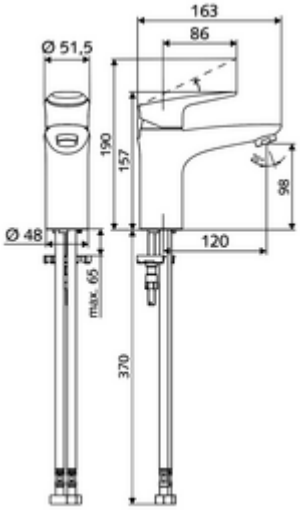

Fournitures

- Robinet monocommande-monotrou
  - Mitigeur monocommande
  - Cartouche céramique mitigeur monocommande avec limitation réglable de l'eau chaude et du débit
  - Régulateur de jet
- 2 flexibles de raccordement Clean-Fix S G 3/8 F x 440 mm, avec clapet anti-retour intégré (clapet anti-retour, EN 1717: EB) et préfiltre
- Matériel de fixation pour le montage d’un lavabo

Données techniques

- Débit de rinçage: max. 5 l/min indépendant de la pression
- Pression dynamique: 1,0 - 5,0 bar
- Pression statique max.: 8 bar
- Température de service max.: 70 °C (80 °C pour la désinfection thermique)
- Matériau: Activation Zinc moulé sous pression; Boîtier Laiton conforme au décret allemand sur l'eau potable
- Surface: chromé
- Raccordement: 2x G 3/8 F
- Certificats: P-IX 29002/IO, DIN-DVGW, Belgaqua
- Classe sonore: I
- Classe de débit: O

Données de livraison

- Poids: 1,77 kg/Pièce
- Unité d'emballage: 1

Articles liés nécessaires

Régulateur de jet kit LEED 1,3 l	Réf. l'article: 28 931 06 99	ou
Set perlator debit maxim 3.0 l/min indiferent de presiune	Réf. l'article: 28 932 06 99	ou
Régulateur de jet max. 5,7 l/min indépendamment de la pression, antivol	Réf. l'article: 02 121 06 99	ou