Numéro de l'article: 01 537 00 99

Coffret électrique 12 VDC, 100 - 240 VAC, 50 - 60 Hz

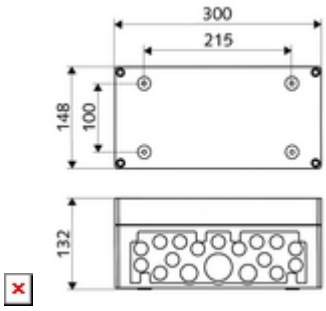

Pour jusqu’à 12 vannes magnétiques pour la désinfection thermique. Boîtier avec prédécoupes pour raccords vissés ISO et verrouillage quadruple du couvercle.

Matériel fourni

- Coffret électrique
  - Rail prémonté
  - Bornier, 12x
  - Bloc d’alimentation pour profilé chapeau

Caractéristiques techniques

- Entrée: 100 - 240 VAC, 50 - 60 Hz
- Sortie: 12 VDC, 2,5 A
- Classe de protection: IP65

Données de livraison

- Poids: 1,51 kg/Pièce
- Unité d'emballage: 1

Articles liés recommandés

Vanne magnétique pour la désinfection thermique	Réf. l'article: 01 875 00 99
Câble de raccordement désinfection thermique 5 m	Réf. l'article: 51 014 00 99 ou
Câble de raccordement désinfection thermique 10 m	Réf. l'article: 51 015 00 99 ou

Instructions de montage

- Utiliser uniquement un câble de raccordement SCHELL.