Artikelnummer: 02 181 06 99

Waschtisch-Armatur MODUS EH HD-M - Hochdruck Mischwasser

Kompakte Einhebelmischer-Armatur mit Bügelhebel.

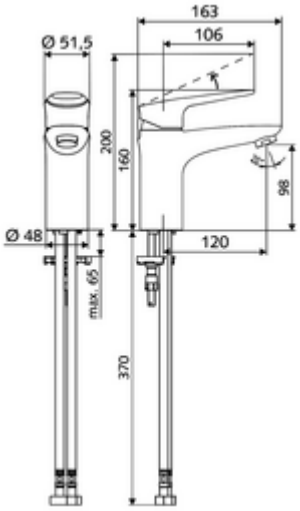

Lieferumfang

- Einhebel-Einlocharmatur
  - Einhebelmischer
  - Einhebel-Misch-Keramikkartusche mit einstellbarer Heißwasser- und Durchflussbegrenzung
  - Strahlregler
- 2 flexible Anschlussschläuche Clean-Fix S G 3/8 IG x 440 mm, mit integrierten Rückflussverhinderer (RV, EN 1717: EB) und Vorfilter
- Befestigungsmaterial für Waschtischmontage

Technische Daten

- Durchfluss: max. 5 l/min druckunabhängig
- Fließdruck: 1,0 - 5,0 bar
- Max. Ruhedruck: 8 bar
- Max. Betriebstemperatur: 70 °C (80 °C für thermische Desinfektion)
- Werkstoff: Betätigung Zinkdruckguss; Gehäuse Messing konform TrinkwV
- Oberfläche: chrom
- Anschluss: 2x G 3/8 IG
- Zertifikate: P-IX 29002/IO, DIN-DVGW, Belgaqua
- Geräuschklasse: I
- Durchflussklasse: O

Lieferdaten

- Gewicht: 1,74 kg/Stück
- Verpackungseinheit: 1

Empfohlene zugehörige Artikel

Strahlregler-Set LEED 1,3 l	Artikelnr.: 28 931 06 99 oder
Strahlregler-Set 3,0 l/min druckunabhängig	Artikelnr.: 28 932 06 99 oder
Strahlregler max. 5,7 l/min druckunabhängig, diebstahlgeschützt	Artikelnr.: 02 121 06 99 oder