Artikelnummer: 13 994 03 99

F + E-Kugelhahn mit Hebelgriff

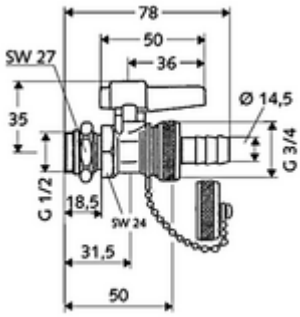

Nicht für Trinkwasser geeignet.

Lieferumfang

- Kugelhahn
  - Hebelgriff
  - ASAG (Selbstdichtendes Anschlussgewinde)
  - Kontermutter
  - Kappe mit Kette

Technische Daten

- Max. Betriebsdruck: 16 bar
- Max. Betriebstemperatur: 90 °C
- Werkstoff: Messing
- Oberfläche: mattchrom
- Anschluss: DN 15 G 1/2 AG mit ASAG
- Abgang: Schlauchverschraubung Ø 14,5 mm (DN 20 G 3/4 AG)

Lieferdaten

- Gewicht: 0,21 kg/Stück
- Verpackungseinheit: 50