Numéro de l'article: 03 037 00 99

Module WC MONTUS Flow H
Type CS 120

Module-WC, hauteur de montage : 115 cm, avec réservoirs de chasse à encastrer de 12 cm. Pour WC pour PMR. Pour un montage sous cloison ou apparent. Pour WC suspendus avec cotes de fixation de 180 ou 230 mm. Convient pour la mise en réseau grâce au système de gestion d'eau SWS de SCHELL. Paramétrable via SCHELL Single Control SSC. Vanne de rinçage intégrée avec évacuation via un tube de rinçage pour des rinçages anti-stagnation programmés. Cadre en acier profilé auto-porteur thermolaqué avec pieds et traverses réglables en hauteur. Economique en eau grâce à deux volumes de rinçage et au remplissage temporisé (économise env. 0,5 l/rinçage). Déclenchement électronique ou mécanique du rinçage.

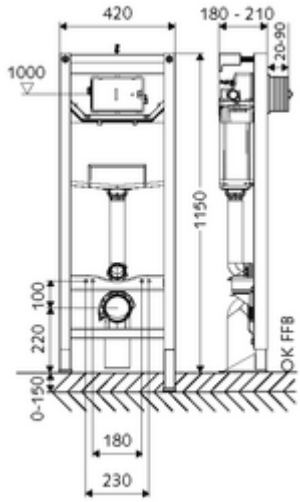

Fournitures

- Module-WC
  - Réservoir de chasse à encastrer pour WC, 12 cm, activation par l’avant
  - Robinet d'équerre avec fonction de régulation G 1/2 M, classe sonore I
  - Tube de rinçage, Ø 45 mm, avec bouchon de chantier
  - Pieds spéciaux réglables en hauteur de 0 - 15 cm, auto-portant
- Garniture de raccordement pour WC (arrivée d’eau Ø 45 mm, évacuation Ø 90 / 110 mm)
- Pièce de transition PE, Ø 90 / 110 mm
- Tube vide, 5 m
- Matériel de fixation pour le montage d'un WC (boulons de serrage M 12 x 200 mm, gaines de protection, douille à collet en matière synthétique, écrous, rondelles plates, coiffes)
- Matériel de fixation pour pieds de montage
- Kit de support mural MONTUS (150 - 210 mm)

Données techniques

- Matériau: Robinet d'équerre Laiton conforme au décret allemand relatif à l'eau potable; Cadre Acier
- 2 volumes de rinçage: Rinçage économique 3 l, Volume de la chasse d'eau principale 4/5/6/7 l réglable (6 l réglage d'usine)
- Charge admissible: Max. 400 kg (en cas d’utilisation du kit de support mural MONTUS)
- Surface: Cadre thermolaqué
- Dimensions: L 42 cm x H 115 cm
- Raccordement d'eaux usées: Ø 90 / 110 mm
- Raccordement du tube de rinçage: Ø 45 mm
- Raccordement d’eau: DN 15 R 1/2 M (arrière)
- Sortie d'eaux usées: Ø 90 / 110 mm

Données de livraison

- Poids: 17,44 kg/Pièce
- Unité d'emballage: 1

Articles liés recommandés

Tapis d'insonorisation pour WC	Réf. l'article: 03 001 00 99
Pour le déclenchement électronique	
Kit de transformation électronique MONTUS	Réf. l'article: 03 127 00 99

Pour la mise en réseau au moyen du système de gestion d’eau SWS

SWS Serveur	Réf. l'article: 00 500 00 99	
SWS Bloc d’alimentation bus	Réf. l'article: 00 505 00 99	
SWS Extendeur de bus câble BE-K Flow	Réf. l'article: 00 563 00 99	et/ou
SWS Extendeur de bus radio BE-F Flow	Réf. l'article: 00 564 00 99	et/ou

Pour l’utilisation au moyen du Single Control SSC

SSC Module-Bluetooth® Flow	Réf. l'article: 00 929 00 99

pour l’utilisation avec le Single Control SSC et les coffrets électriques

Bloc d’alimentation pour profilé chapeau 9 VDC, 100 - 240 VAC, 50 - 60 Hz	Réf. l'article: 01 582 00 99

pour l’utilisation avec le Single Control SSC et les boitiers d’encastrements

En cas de fonctionnement avec extendeur de bus radio SWS BE-F ou Single Control SSC

Coffret électrique 9 VDC, 100 - 240 VAC, 50 - 60 Hz	Réf. l'article: 01 583 00 99

Plaques de commande WC mécaniques et électroniques : voir aperçu, page XX

Articles liés nécessaires

Module-Support MONTUS	Réf. l'article: 03 063 00 99
Boîtier de raccordement encastré	Réf. l'article: 77 752 00 99
SWS Sonde de température PT 1000	Réf. l'article: 00 562 00 99